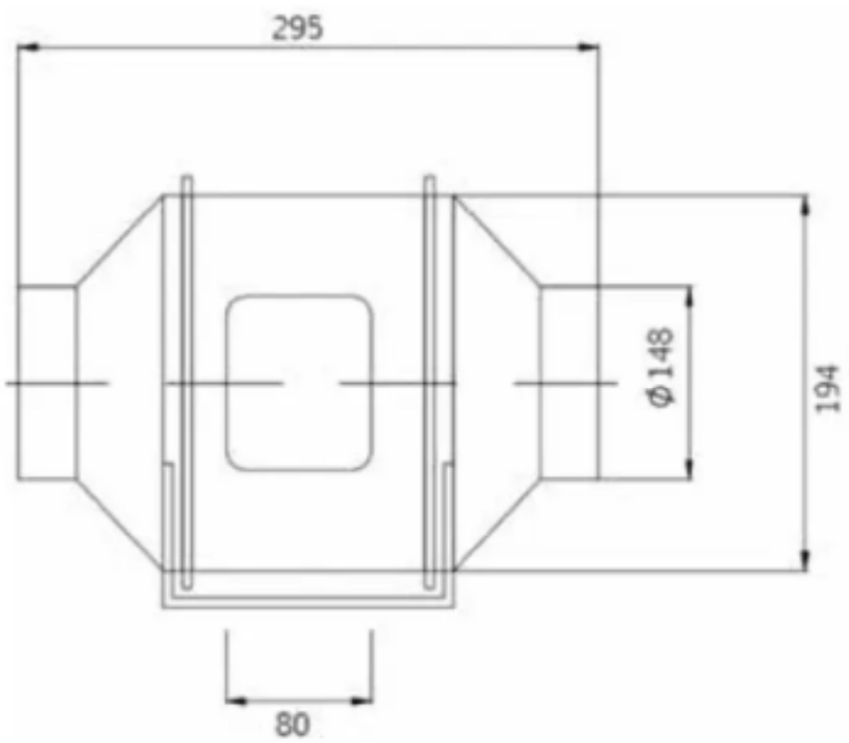

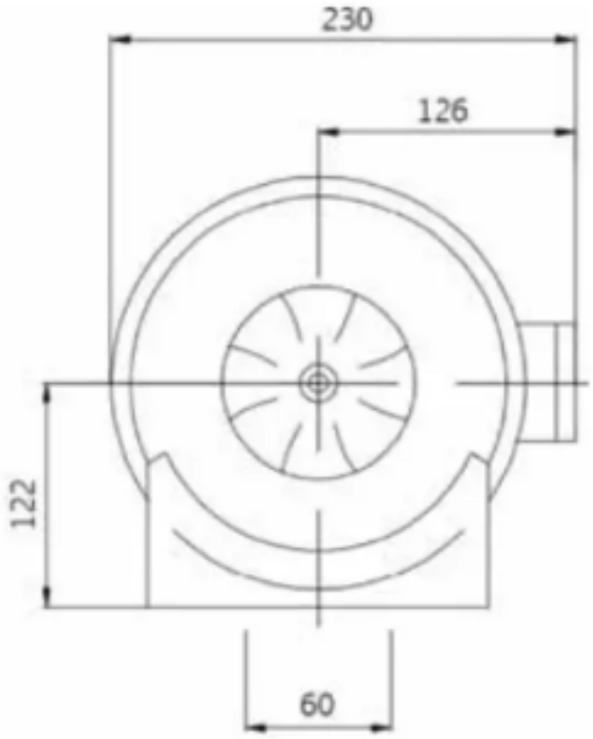

LONGWELL
Turn to Experts - HVAC

Model:LWDA-150(6")U-PWN-13

Voltage: 115 VAC **Frequency: 60 Hz**

Power: 59 W **Speed: 2480 RPM**

Air Flow: 674 m³/h

https://www.longwellfans.com

Ningbo Longwell Electric Technology CO, LTD

Date:202X.X

Made in China

标签按我司标准贴

技术参数	
供应商对应型号	HZ-150
电压 (V)	115
规格	60Hz

标记	处数	更改文件号	签 名	日 期	阶段标记 S A	版本 A1	姓 名	日 期
					设计			
					审核			
					工艺			
					标准			
					批准			

材料 | 比例 1:1 | 重量

宁波朗伟电器科技有限公司

LWDA-150(6″)U-PWN-13

第 1 页 共 1 页