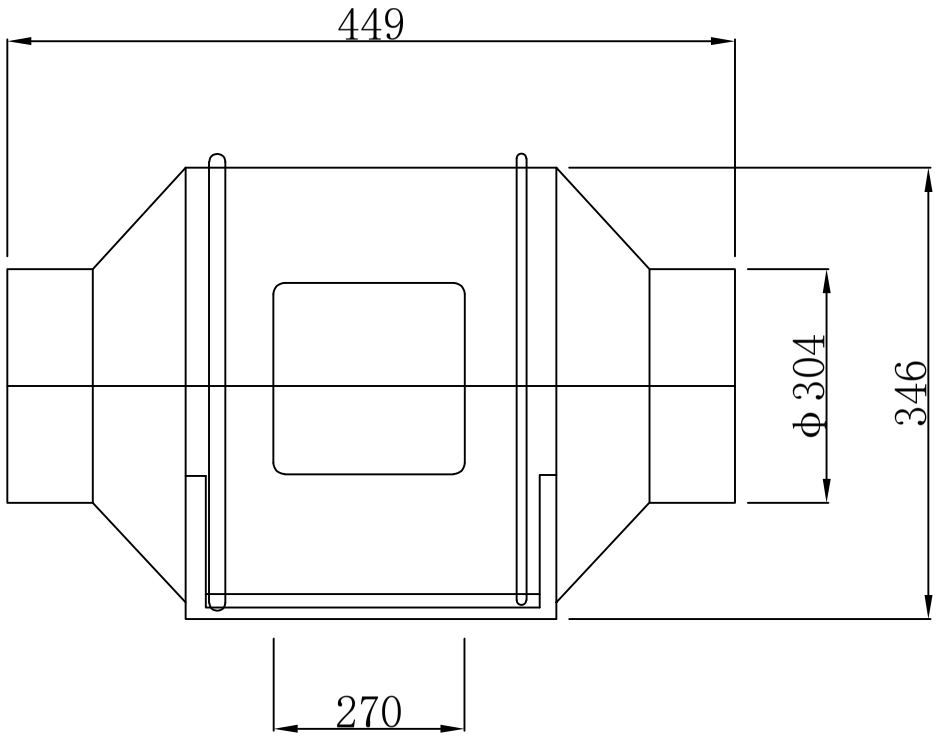

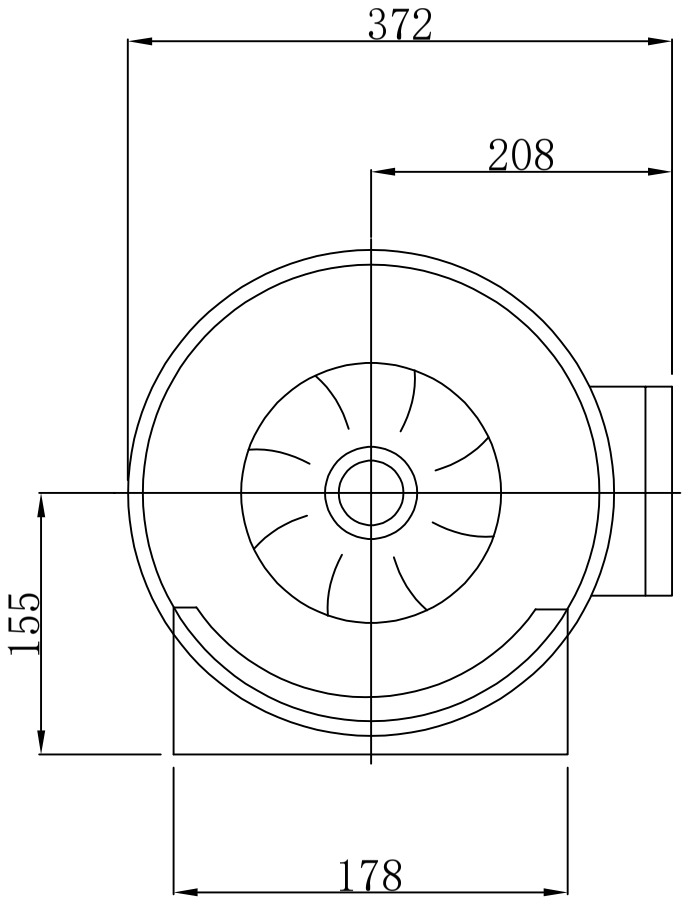

标签图：

LONGWELL
Turn to Experts - HVAC

Model:LWDA-315(12'')S-PBN-002 S
Voltage: 220V Frequency: 50Hz
Power: 320/220W Speed: 2600/2200RPM
Air Volume : 2575/1800m³/h
https://www.longwellfans.com Date:2026.X
Ningbo Longwell Electric Technology CO, LTD Made in China

技术参数	
供应商对应型号	德喜HZ-315双速
电压（V）	220V
频率（Hz）	50
电流(A)	/
转速（r/min）	2600/2200
功率 （W）	320/220
防护等级	IP44
绝缘等级	CL.F

标记	处数	更改文件号	签 名	日 期

阶段标记				
S	A			
版本	A1	姓 名		日 期
设计		YE		20260801
审核				
工艺				
标准				
批准				

材料		比例	1:2	重量	

宁波朗伟电器科技有限公司

LWDA-315(12'')S-PBN-002 S

第 1 页 共 1 页